ADS verriegelung Kit für die Eurolohr Baureihe

Kat.: D

Eurolohr 2.53 WXS (vor 2018)

Ohne Montage: Ref: LW1000801 Preis Zuzügl. MwSt.: **1 614,93 €**

Mit Montage: Ref: A00000533 Preis Zuzügl. MwSt.: **2 140,00 €**

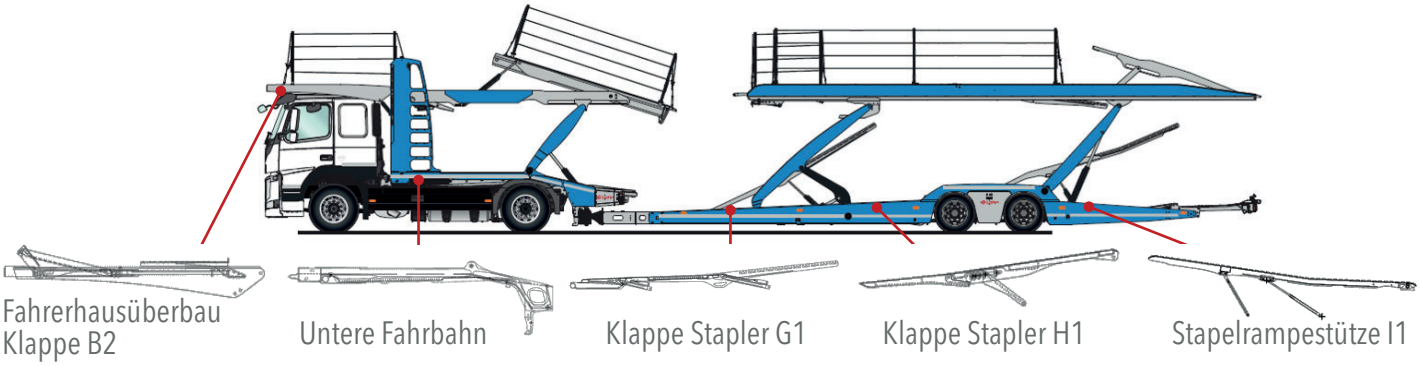

Eurolohr 3.53 WXS (vor 2018)

Ohne Montage: Ref: LW1001002 Preis Zuzügl. MwSt.: **1 738,32 €**

Mit Montage: Ref: A00000534 Preis Zuzügl. MwSt.: **2 390,00 €**

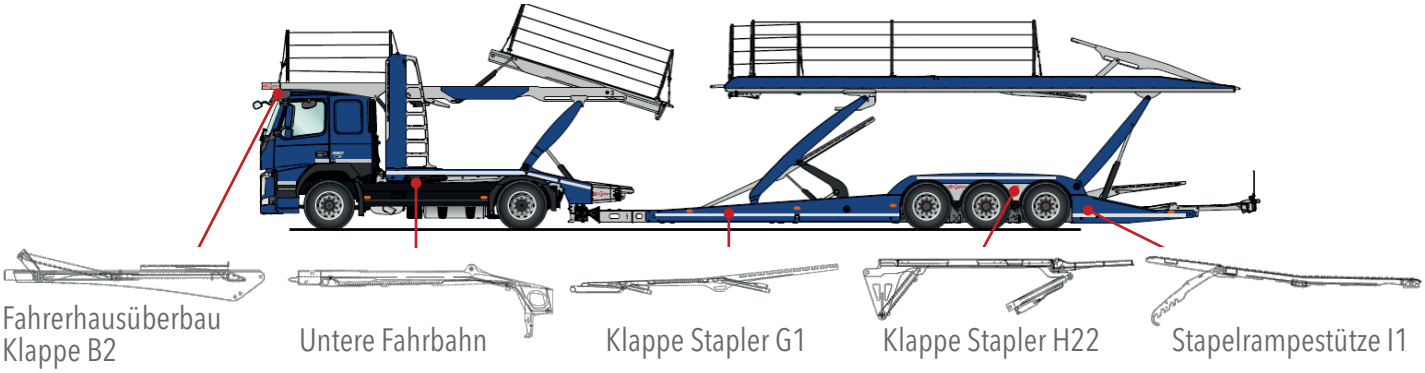

Eurolohr 1.53 E3

Ohne Montage: Ref: LW1000705 Preis Zuzügl. MwSt.: **749,41 €**

Mit Montage: Ref: A00000535 Preis Zuzügl. MwSt.: **1 080,00 €**

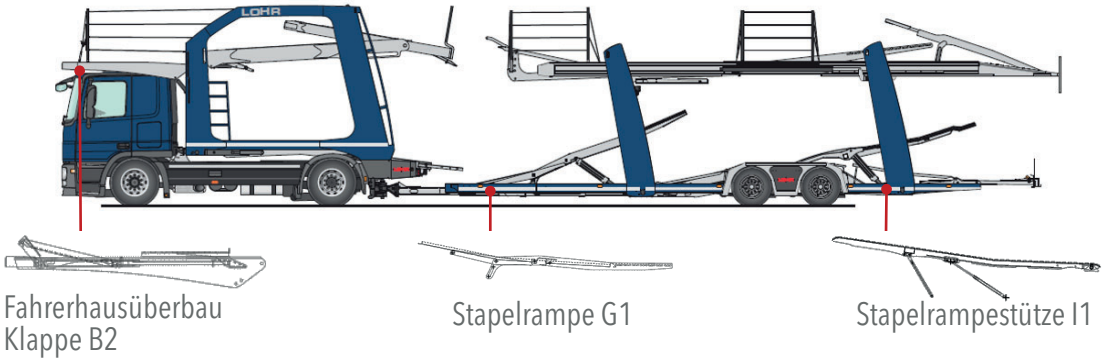

© LOHR Service / Photos non contractuelles, Non contractual photos, Alle Angaben ohne gewähr / RCS STRASBOURG 378687438 - 04/2019

ADS verriegelung Kit für die Eurolohr Baureihe

Kat.: D

Eurolohr 2.53 WXS New

Ohne Montage:	Ref: LW1001402	Preis Zuzügl. MwSt.: **1 064,93 €**
Mit Montage:	Ref: A00000536	Preis Zuzügl. MwSt.: **1 390,00 €**

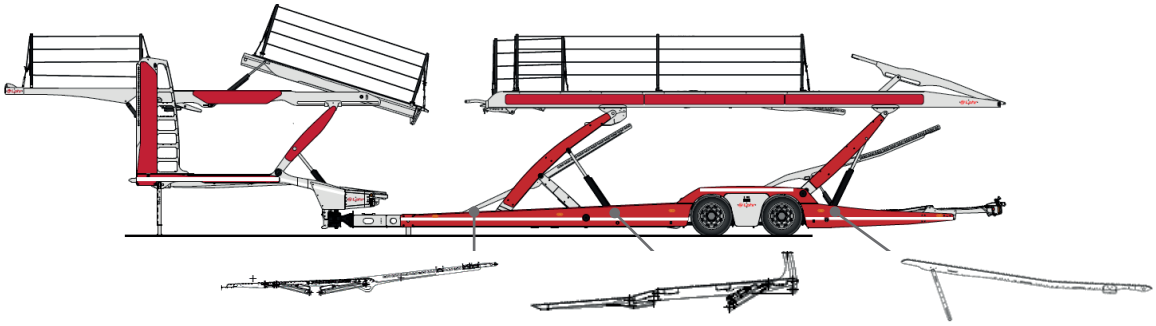

Klappe Stapler G1 Klappe Stapler H1 Stapelrampestütze I1

Eurolohr 3.53 WXS New

Ohne Montage:	Ref: LW1001503	Preis Zuzügl. MwSt.: **288,55 €**
Mit Montage:	Ref: A00000537	Preis Zuzügl. MwSt.: **420,00 €**

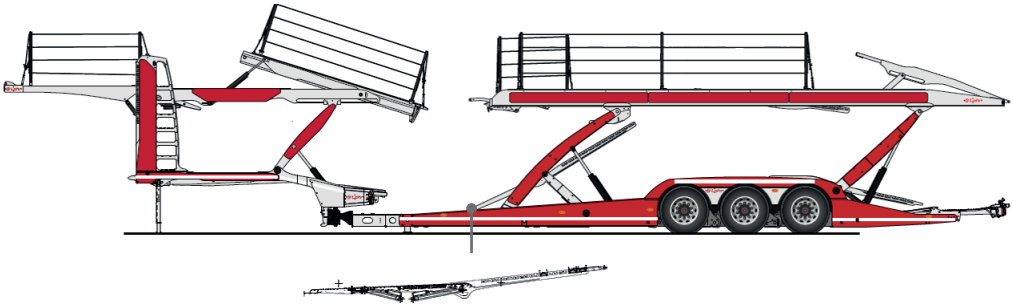

Klappe Stapler G1

Eurolohr 1.53 Classic

Ohne Montage:	Ref: LW1000601	Preis Zuzügl. MwSt.: **598,81 €**
Mit Montage:	Ref: A00000538	Preis Zuzügl. MwSt.: **860,00 €**

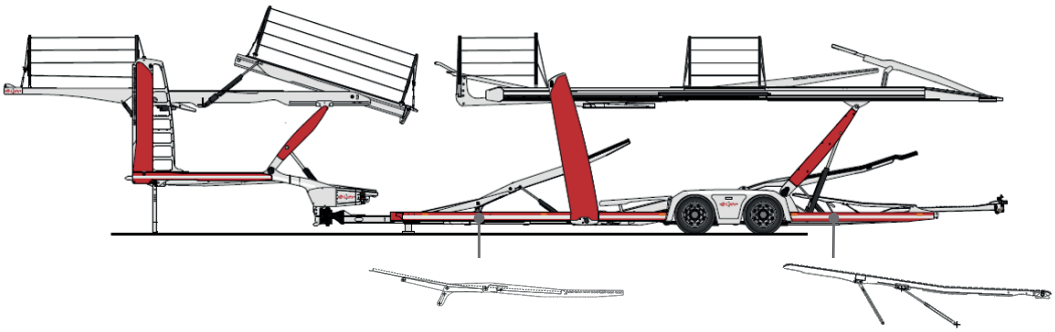

Stapelrampe G1 Stapelrampestütze I1

© LOHR Service / Photos non contractuelles, Non contractual photos, Alle Angaben ohne gewähr / RCS STRASBOURG 378687438 - 04/2019